EOCR-SSD / EOCR-SS

⚠ 위험 / DANGER / 危险

감전, 폭발 또는 아크 플래시의 위험 /
제품 설치 및 점검 이전에 모든 전원을 차단해 주십시요.
이 지침을 따르지 않을 시 심각한 상해 또는
인명사고의 원인이 될 수 있습니다.

Hazard of electric shock, explosion or arc flash
Turn off all power before installing and inspecting the product.
Failure to follow these instructions can cause serious injury or personal injury.

触电、爆炸及电弧闪光的危险
在安装产品及检查之前，请切断所有的电源。
如果不遵守此指南，
会导致严重的伤害或者人员伤亡。

이 제품은 업무용 환경에서 사용할 목적으로
적합성 평가를 받은 기기로서 가정용 환경에서 사용하는
경우 전파간섭의 우려가 있습니다.
This product has been evaluated for conformity for use in a business environment, and may cause radio interference when used in a home environment.
本产品已经得到评价，是为符合商业环境使用的产品。
在家庭环境中使用时，有可能导致无线电干扰。

Help & Download

기술자료는 **www.se.com** 또는 고객지원센터로
문의 하시기 바랍니다
For technical data, please visit
www.se.com or contact Customer Care Center.
技术资料请访问**www.se.com**或者向客服中心咨询。

Customer Care Center
82-2-1588-2630

서울특별시 강서구 공항대로 248, 대방건설빌딩 6층
6F 248, Gonghang-daero, Gangseo-gu, Seoul, Korea
首尔特别市 江西区 机场大路248, 大方建设大厦 6楼

■ 모든 전기적인 설치, 점검 및 수리는 유자격자에 의해 임하시기 바랍니다.
All electrical installation, inspection and repairs should be performed by authorized personnel.
应由授权人员进行所有用电设备的安装、检查及维修。

■ 모터 운전에 필요한 모든 설정항목들은 부하에 맞게 설정되어야 합니다.
적절하지 않은 설정은 모터 손상의 원인이 될 수 있습니다.
All setting items required for motor operation should be set according to the load. Improper settings can cause motor damage.
电机运转所需的所有设定项目必须按照负荷进行设定。
不当的设定会损坏电机。

■ 네트워크의 고조파율이 IEC 규정치 이상일 경우 반드시 적절한 외부 필터를 설치해야 합니다. 미 설치시 제품손상, 고장및 오동작의 원인이 될수 있습니다.
If the network's harmonics are above the IEC limits, an appropriate external filter must be installed.
If not installed, it may cause product damage, fault or malfunction.
网络的谐波系数IEC规定值异常时，一定要安装合适的外部过滤器。
未安装时，会导致产品损坏、故障及错误操作。

■ 인버터 또는 SCR 제어부하는 당사에 문의 하시기 바랍니다.
Please contact Customer Care center when our product is installed for devices containing SCR such as inverters.
若有变频器、SCR来控制负荷，请咨询到本公司.

■ 안전하게 사용하기위해 정기적으로 제품을 점검 하시기 바랍니다.
Please check the product regularly for safe use.
为了安全使用，请定期检查产品。

■ 제품의 보증기간은 출하 후 18개월 입니다.
The warranty period of the product is 18 months after shipment.
产品的保修期为出库后的18个月。

■ 용어 정의 / Terminology / 用语定义
Control Power / 제어전원 / 控制电源, Trip / 과부하동작 / 超负荷运转
LOAD / 전류설정 / 电流设定, TEST / 시험 / 测试, RESET / 복귀 /复位
D-TIME(Delay Time) / 기동시 부동작 시간설정 / 启动延迟时间设定
O-TIME(Operating Time) / 동작지연시간설정 / 跳闸延迟时间设定

■ 설정 방법 / Setting instruction / 设定方法
D-TIME : 모터 기동시간 확인 후 2~3초 길게 설정.
Set two to three seconds longer than the motor starting time.
确定电机起动时间后，加长2-3秒设定
O-TIME : 과부하 동작시간으로 모터 단속,연속시간 확인하여 설정.
Over-current run time. Set less than the motor's endurance time with over-current.
过负荷动作时间来确定电机长短时间
LOAD : 모터의 정격전류(FLC)>110% 또는 운전전류<105%~120%.
Set over 110% of the motor's rated current or under 120% of its operating current.
电机的额定(FLC)电流>110%或者运转电流<105%~120%

■ TEST 방법 / TEST instruction / 测试方法
TEST 버튼을 누르면 적색 LED가 켜지고 설정된 O-TIME이 경과된 후 출력접점이 동작하면 정상.
Reset Button을 누르거나 Control Power를 차단하면 즉시 복귀함.
With Test button held down, the red LED is on and the product will trip after O-TIME.
The relay will be de-energized when RESET button is pushed or the control power is disconnected.
按TEST按钮, 就亮起红色LED灯, 经过O-TIME后, 输出接点动作, 这属于正常.
按下 Reset Button 或切断 Control Power 则立即复位.

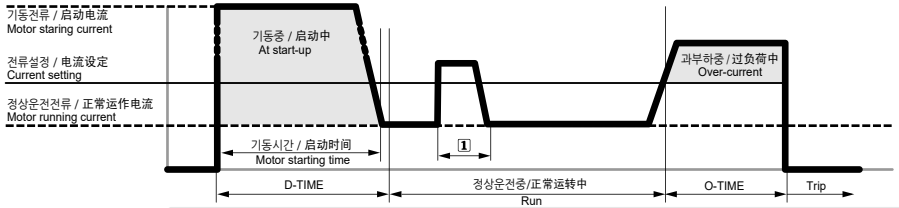

1 과전류가 감지되었으나 설정된 O-Time이내에서 동작하지 않음. The trip is deactivated until the over-current run time is longer than O-time.
虽然感知过电流，如果比设定的 O-Time 时间短 则不会动作.

설치방법 / Installation / 安装方法

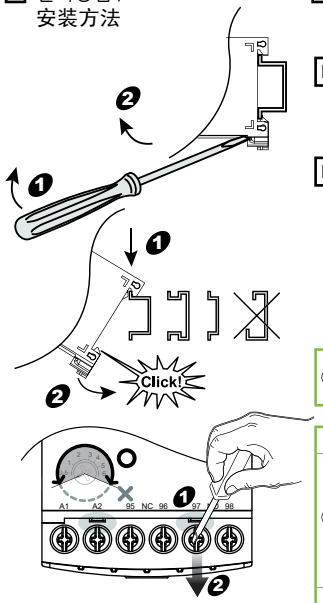

Control-Terminal Cover_6P 별도
Order : EOCR-COVER6P

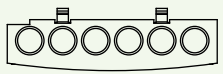

주문방법 / How to order / 订购方法

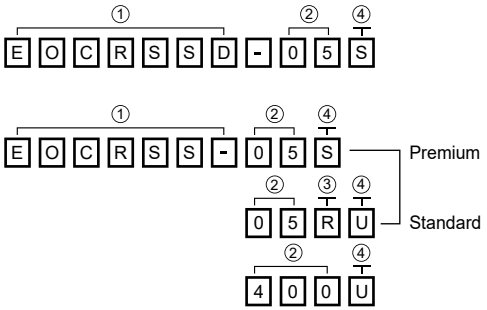

①	EOCRSSD	전류계형 디지털 과전류 계전기 / Electronic Over-current Relay
	EOCRSS	전자식 과전류 계전기 / Electronic Over-current Relay

No	Item			EOCRSSD	EOCRSS
②	전류범위 Current Range 电流范围	05	0.5...6A	○	○
		30	3...30A	○	○
		60	5...60A		○
		60	10...60A	○	
		400	30...440A		○
③	접점상태 Relay output 触点状态	N	95-98 Closed when powered (Energized) 정상시 여자		
		R	95-96 Closed when powered (De-energized) 정상시 소자		
④	제어전원 Control Power 控制电源	S	AC/DC 24-240V	○	○
		W	AC 380-440V	○	○
		U	AC/DC 100-240V		○

EOCRSSD_电子式过载继电器_GB14048.4-2010

외관 / Description / 外观

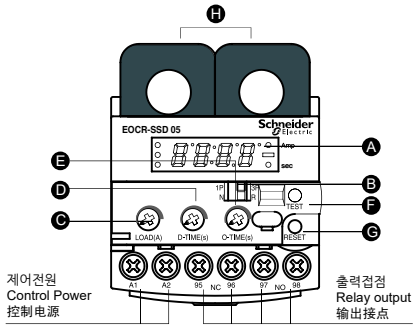

Ⓐ	Ⓑ	Ⓒ	Ⓓ	Ⓔ	Ⓕ	Ⓖ	Ⓗ
FND	N/R mode 1P/3P Select	LOAD	D-TIME	O-TIME	TEST	RESET	CT

Ⓑ 1P ■ 3P / N ■ R

1P :단상 부하 / Single-phase load / 一相负荷
3P : 3상 부하 / Three-phase load / 三相负荷

1P 설정시 결상 기능은 동작 되지 않음.
With 1P set the phase-loss detection is unavailable
设定1P设定之时，不能运行缺相

N / R 설정변경 시, 즉시 적용됨
When the N/R mode setting is changed, it is applied immediately.
N / R 如果变更设定值时，立即生效.

기능설정순서 및 설정 메뉴 / Configuration Menu / 功能设定循序及设定菜单

MODE	Description	Range	Remark
c 30	과전류 설정 Over current threshold 设定过电流	05 Type : 0.5A ~ 6A 30 Type : 3A ~ 30A 60 Type : 10A ~ 60A	0.5~6A : 0.1A steps 3~30A : 1A steps 10~60A : 1A steps
d 10	기동지연시간 Starting delay time 设定启动延迟时间	1~30 sec	1sec steps
o 10	과전류동작시간 Over current duration 设定过电流运作时间	0.5, 1~10 sec	0.5sec 1~10sec (1sec steps)
Test TEST End	3sec+O-Time 경과 후 END 표시 / 经过3秒+O-Time后显示END Display "END" after elapsing 3 sec + preset O-Time 운전중 Test로 전환안됨. 运转中不能转换为Test模式 Test is Not applicable under normal operation Operation time = 3 sec + O-Time		

동작원인표시 / Trip Cause Indication / 动作原因指示

o 10.0	과전류 Over Current (oc) 过电流	운전중 과전류 10A감지하여 동작 표시 Tripped with 10A over-current 运转中感知10A相的过电流
PL-1	결상 Phase Loss (PL) 缺相	L1상에서 결상으로 동작 표시 Tripped by phase loss on L1 L1相的缺相而显示跳闸
PL-2		L2상에서 결상으로 동작 표시 Tripped by phase loss on L2 L2相的缺相而显示跳闸
PL-3		L3상에서 결상으로 동작 표시 Tripped by phase loss on L3 L3相的缺相而显示跳闸
-Lc-	구속 stall at starting 堵转	기동중 구속을 감지하여 동작 표시 Tripped by stall while starting 感应启动堵转而跳闸并显示

※구속보호는 설정된 기동지연시간(D-Time)이 지난후에 설정된 전류의 200%이상이 지속되면 즉시 동작함.
STALL protection operates immediately if more than 200% of the set current continues after D-Time expires.
堵转保护是过了设定的启动延迟时间(D-Time)后, 仍然超过200%的设定电流, 立即跳闸。

결선도 / Wiring / 接线图

(1Ø2W) (1Ø3W)

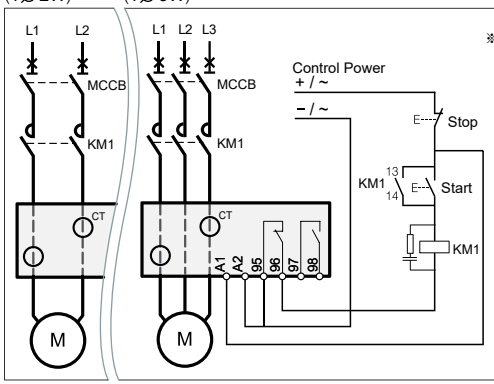

※ 제어전원은 절연된 전원 사용.
It is highly recommended to use an isolated control power.
控制电源，请使用结缘

	95 - 96	97 - 98
R type	Close	Open
N type	Open	Close

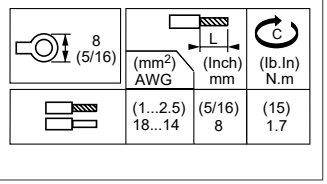

(mm²) AWG	(Inch) mm	(lb.In) N.m
(1...2.5) 18...14	(5/16) 8	(15) 1.7

외형치수 / Dimensions / 外形尺寸

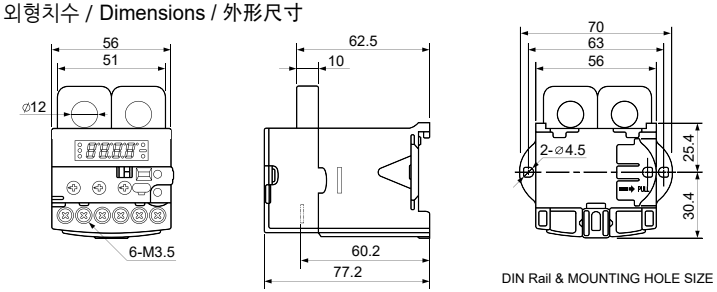

DIN Rail & MOUNTING HOLE SIZE

3090-A0600-13

SS_电子式过载继电器_GB14048.4-2010

EOCR-SS

☐ 외관 / Description / 外观

Premium

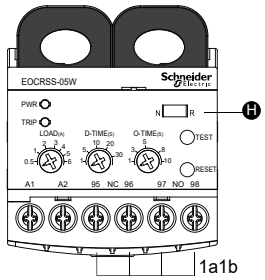

Standard

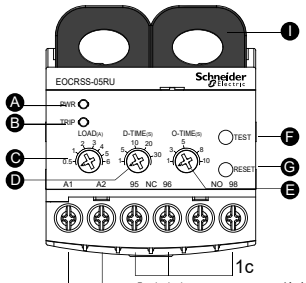

제어전원 / Control Power / 控制电源

출력접점 / Relay output / 输出接点

Ⓐ	Ⓑ	Ⓒ	Ⓓ	Ⓔ	Ⓕ	Ⓖ	Ⓗ	Ⓘ
LED(PWR)	LED(TRIP)	LOAD	D-TIME	O-TIME	TEST	RESET	N/R mode	CT

LED 동작표시 / LED Indication / 动作显示	SS	
	PWR(Green)	TRIP(Red)
전원인가 / Power on / 认可控制电源	On	Off
기동 중 / Starting / 启动中	Blink	Blink
정상운전 / Normal operation / 正常运转	On	Off
과부하 / Over-current / 超负荷	On	On
이상 동작시(트립) / Trip / 异常动作之时	Off	On

Ⓗ **NVR (No Volt Release) / N:Fail safe, R:No Fail safe**

N R

설정변경시, EOCR 전원의 ON/OFF 또는 Reset 버튼을 눌러 제품을 초기화 해야함.
To change setting paramaters, turn the control power off and turn it on again,
or press Reset button for initialization.
如果变更设定值时，应按EOCR电源的ON/OFF按钮或Reset按钮，进行产品初始化.

☐ 결선도 / Wiring / 接线图

Premium

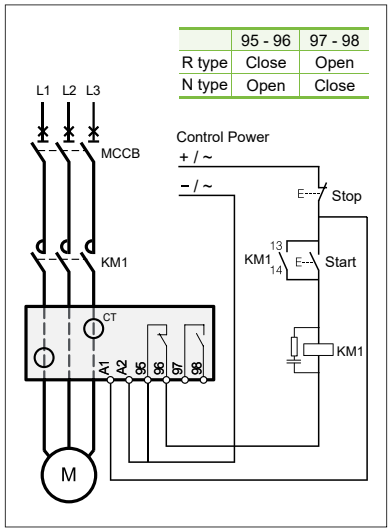

	95 - 96	97 - 98
R type	Close	Open
N type	Open	Close

Standard

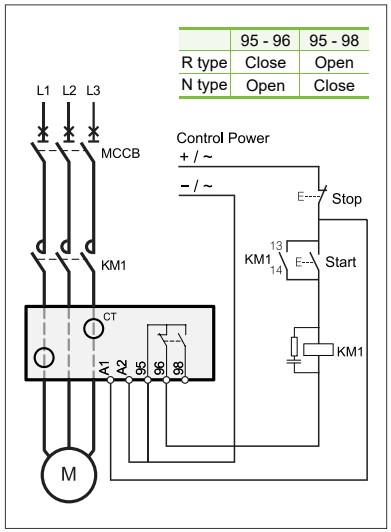

	95 - 96	95 - 98
R type	Close	Open
N type	Open	Close

※ 제어전원은 절연된 전원 사용.
It is highly recommended to use an isolated control power.
控制电源，请使用结缘

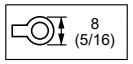

	(mm²) AWG	(Inch) mm	(lb.In) N.m
	(1...2.5) 18...14	(5/16) 8	(15) 1.7

☐ 외형치수 / Dimensions / 外形尺寸

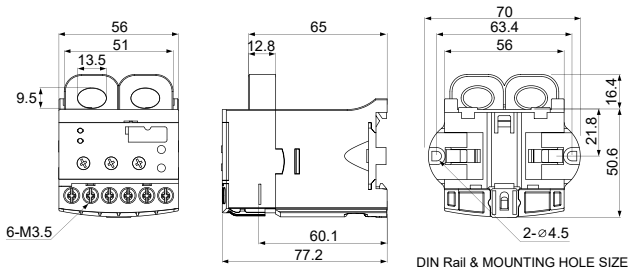

DIN Rail & MOUNTING HOLE SIZE

EOCRSS-400U

☐ 외관 / Description / 外观

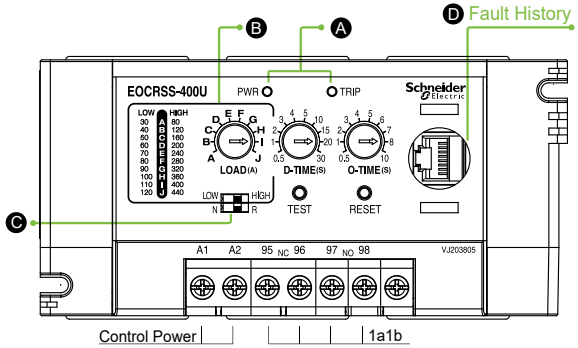

Ⓐ LED Indication

LED 동작표시 / LED Indication / 动作显示	PWR (Green)	TRIP (Red)
전원인가 / Power on / 认可控制电源	On	Off
기동 중 / Starting / 启动中	Blink	Blink
정상운전 / Normal operation / 正常运转	On	Off
과부하 / Over-current / 超负荷	On	On
이상 동작시(트립) / Trip / 异常动作之时	Off	On
기동 중 구속 / Stall at starting / 启动中堵转	Off	Blink

Ⓑ LOAD Setting

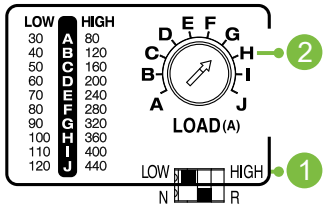

예시] LOAD가 90A일때 설정방법
Example] Setting when LOAD is 90A
示例 当负载为90A时设置方法

1 **왼쪽(LOW)**으로 딥스위치 위치 변경.
Change to the dip-switch position to left (LOW)
将DIP开关的位置更改为左侧（低）

@ LOW	30~120A
@ HIGH	80~440A

2 VR Nnob를 회전해 **G**에 설정.
Rotate VR Nnob and set it to G.
旋转VR旋钮设置为 G

Ⓒ N/R mode

N/R mode

NVR (No Volt Release) / N:Fail safe, R:No Fail safe

N / R 설정변경 시, 즉시 적용됨
When the N/R mode setting is changed, it is applied immediately.
N / R 如果变更设定值时，立即生效.

☐ 결선도 / Wiring / 接线图

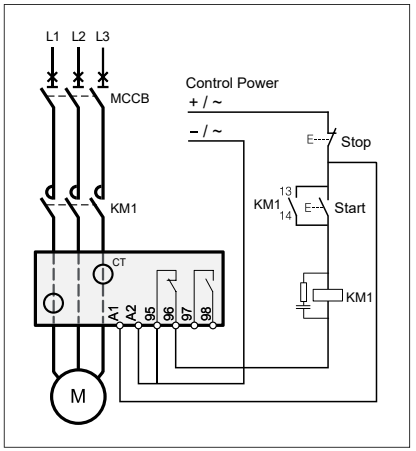

※ 제어전원은 절연된 전원 사용.
It is highly recommended to use an isolated control power.
控制电源，请使用结缘

	95 - 96	97 - 98
R type	Close	Open
N type	Open	Close

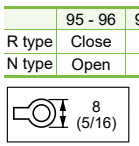

	(mm²) AWG	(Inch) mm	(lb.In) N.m
	(1...2.5) 18...14	(5/16) 8	(15) 1.7
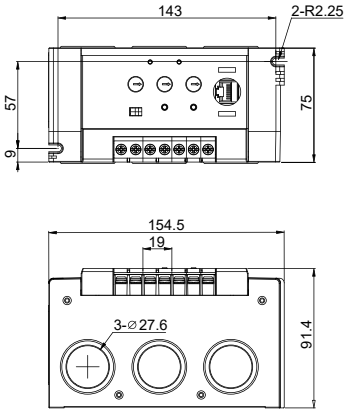
☐ 외형치수 / Dimensions / 外形尺寸